NOTAS:

EL PROPONENTE SELECCIONADO DEBERA VERIFICAR EN OBRA EL ESPACIO DEL CUARTO DE BOMBAS PARA LA INSTALACION DE SUS EQUIPOS.

LA INFORMACION CONSIGNADA EN ESTE PLANO ES ESQUEMATICA, ESTO QUIERE DECIR QUE LA DISTRIBUCION PROPUESTA PARA LA INSTALACION DE LOS EQUIPOS PODRA VARIAR EN OBRA SEGUN EL PROPONENTE SELECCIONADO, SINEMBARGO SE DEBERAN RESPETAR LOS DIAMETROS DE LAS TUBERIAS ASI COMO LOS ACCESORIOS Y DEMAS ADITAMENTOS MINIMOS REQUERIDOS PARA LA INSTALACION DE ACUERDO A ESTE PLANO

SE DEBERA GARANTIZAR LA RESERVA CONTRA INCENDIO, PARA LO CUAL SE INSTALARAN LOS DISPOSITIVOS NECESARIOS DE CONTROL PARA EL APAGADO Y ENCENDIDO DE LAS BOMBAS DE SUMINISTRO DE AGUA POTABLE, ESTOS PUEDEN SER FLOTADORES DE CONTROL ELECTRONICO

SE DEBERAN COORDINAR CON EL CONTRATISTA ELECTRICO LOS PASES NECESARIOS PARA LAS CONEXIONES ELECTRICAS NECESARIAS AL INTERIOR DEL TANQUE PARA EL FUNCIONAMIENTO DE LAS BOMBAS Y DEMAS ADITAMENTOS REQUERIDOS

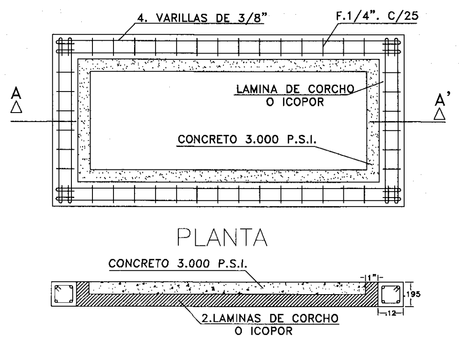


PLANTA

CORTE A–A'

NOTA: EL TAMAÑO DE LA BASE DEBE SER COORDINADO CON EL DISTRIBUIDOR DE LOS EQUIPOS DE PRESION

BASE ANTIVIBRATORIA
ESCALA------SIN

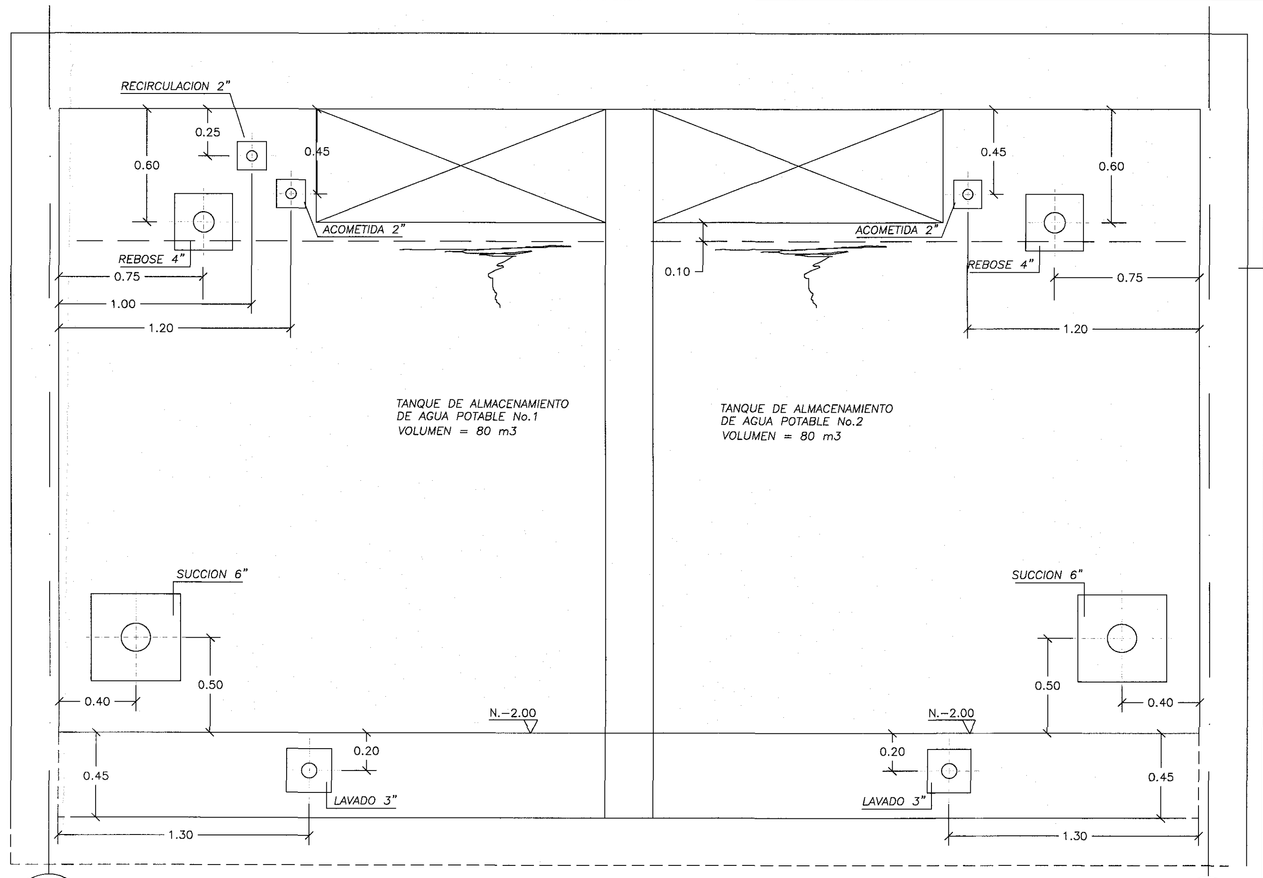


ESQUEMA NIPLES PASAMUROS
ESCALA------1:25

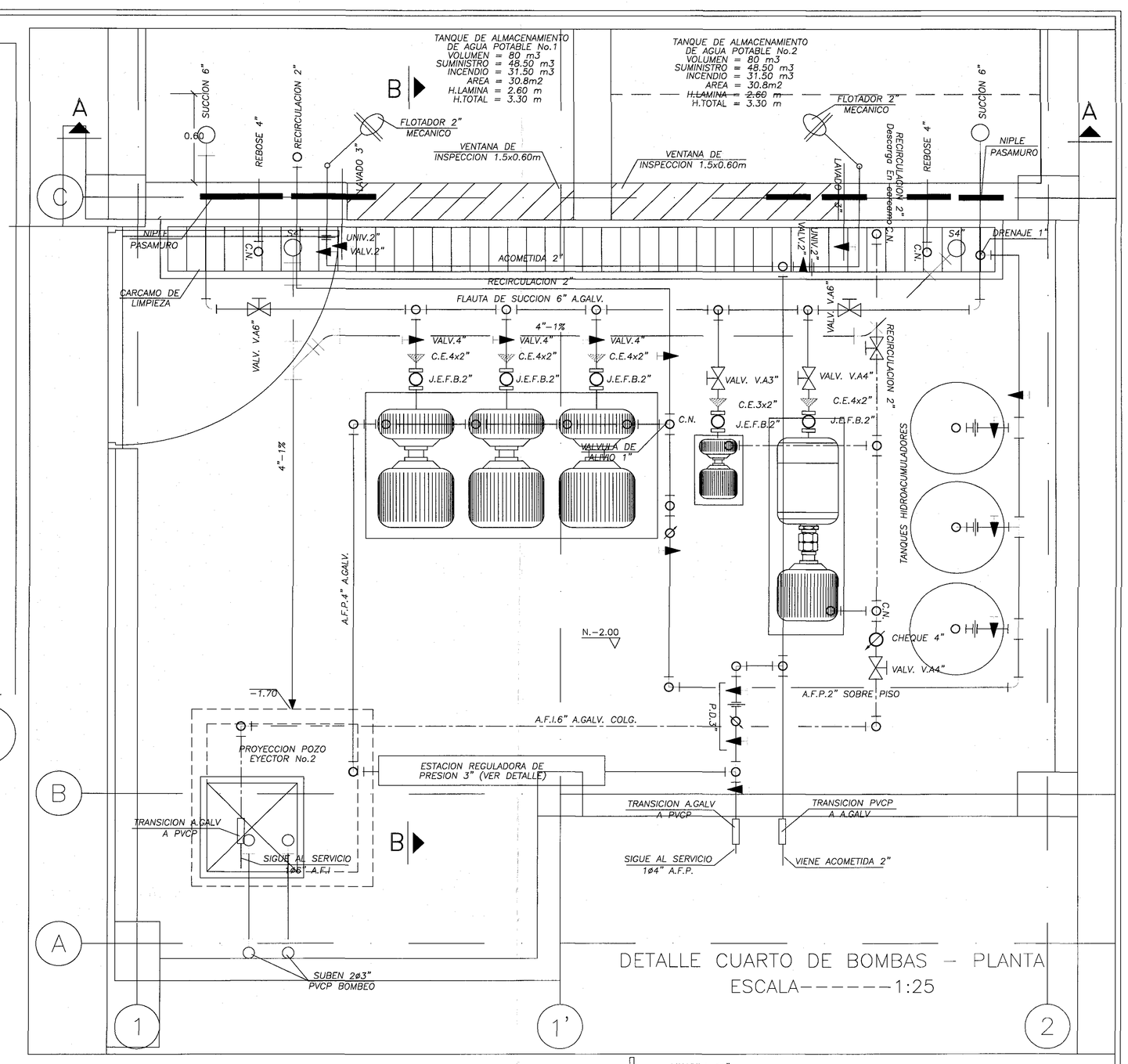


DETALLE CUARTO DE BOMBAS – PLANTA
ESCALA------1:25

DETALLE CUARTO DE BOMBAS CORTE B–B
ESCALA------1:25

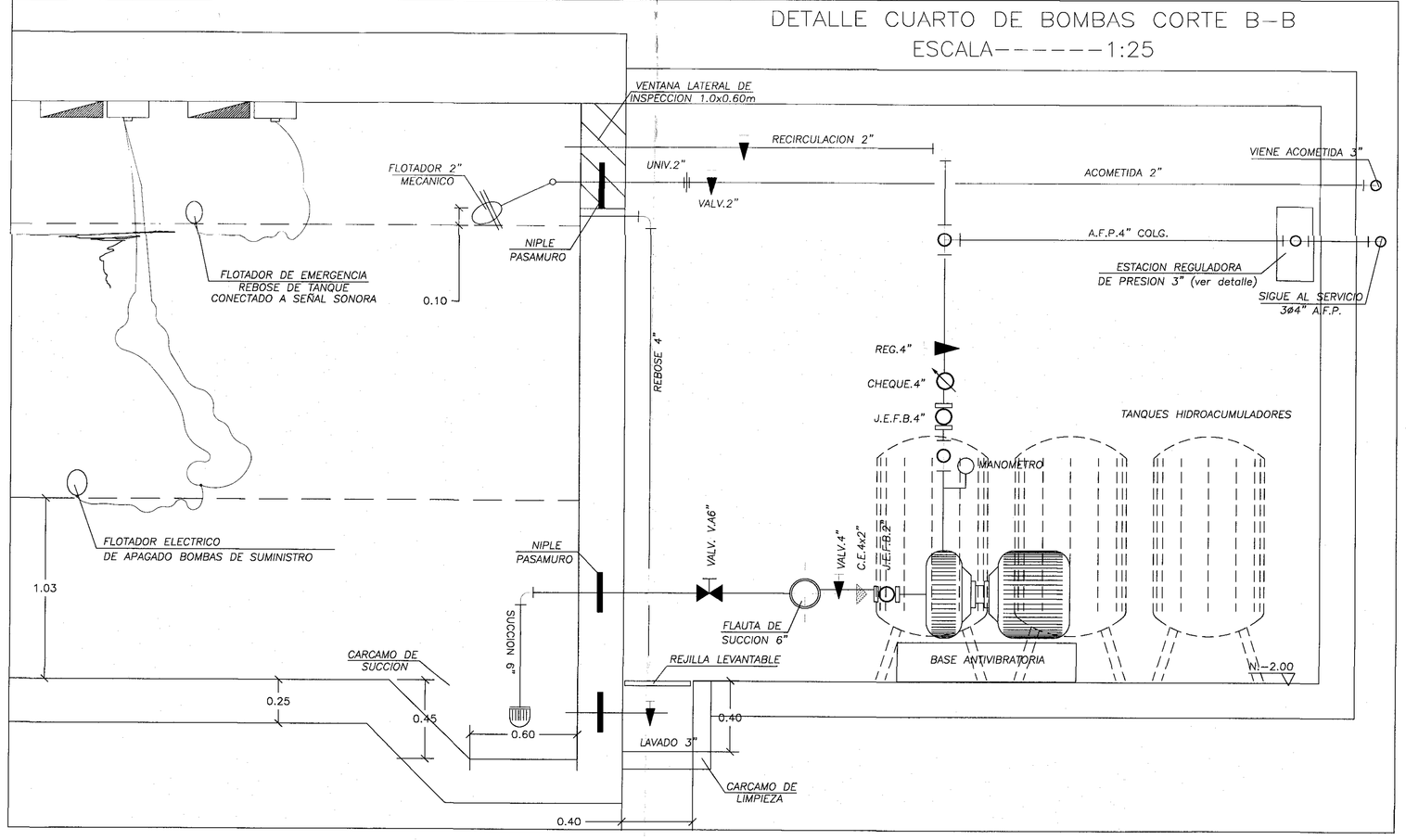


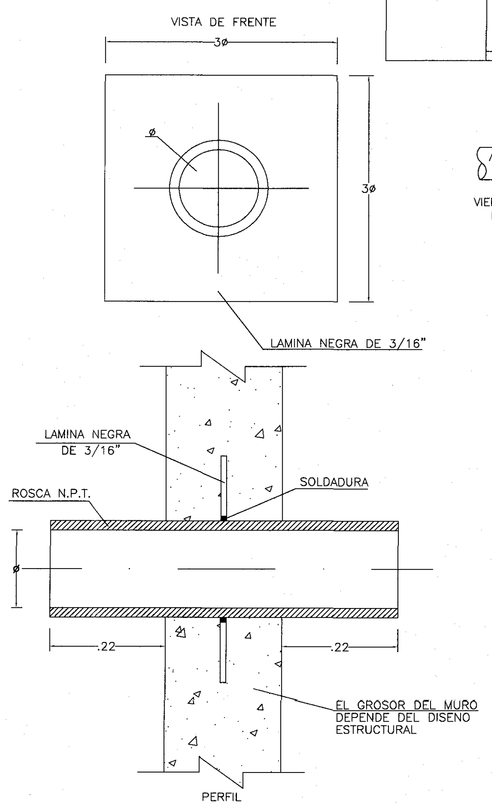


DETALLE TIPICO NIPLE PASAMUROS
ESCALA-----SIN

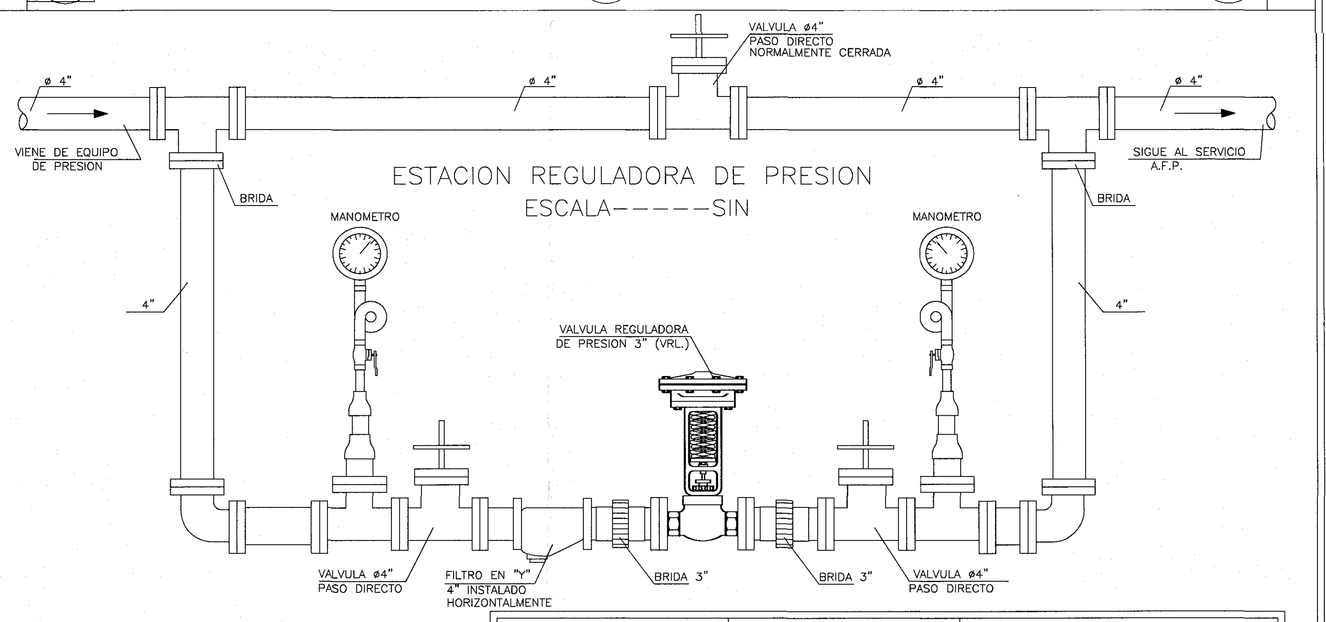


ESTACION REGULADORA DE PRESION
ESCALA-----SIN

CONVENCIONES

| | | |
|---|---|---|
| REGISTRO | REV. REVENTILACION | PVC.N TUBERIA PVC NOVAFORT |
| CHEQUE | CAF.P. COLUMNA DE AGUA FRIA PRESION | HF. TUBERIA EN HIERRO FUNDIDO |
| UNIVERSAL | CAF.I. COLUMNA AGUA FRIA INCENDIO | HG. TUBERIA EN HIERRO GALVANIZADO |
| AF. AGUA FRIA | CAF.S. COLUMNA DE AGUA FRIA SERVICIOS | C.I. CAJA DE INSPECCION |
| AC. AGUA CALIENTE | AF.S. AGUA FRIA SERVICIOS | S4" SIFON DE CUATRO PULGADAS |
| BAF.G. BAJANTE DE AGUA FRIA GRAVEDAD | AR. AGUAS RESIDUALES | C4" CODO DE CUATRO PULGADAS |
| BAF.P. BAJANTE DE AGUA FRIA PRESION | ALL. AGUAS LLUVIAS | LLM. LLAVE MANGUERA |
| BAF.I. BAJANTE AGUA FRIA INCENDIO | PVC.S TUBERIA PVC SANITARIA | MED. MEDIDOR |
| BAR. BAJANTE DE AGUAS RESIDUALES No.1 | PVC.L TUBERIA PVC LIVIANA | G.I. GABINETE DE INCENDIO |
| BALL. BAJANTE DE AGUAS LLUVIAS No.1 | PVC.P TUBERIA PVC PRESION | CN. CAMBIO DE NIVEL |
| VENT. VENTILACION No.1 | PVC.C TUBERIA PVC CORRUGADA | CD. CAMBIO DE DIRECCION |

| | |
|---|---|
| T.I. TAPON DE INSPECCION | AGUA CALIENTE |
| REG. REGISTRO | DIAMETRO |
| | AGUAS RESIDUALES |
| | AGUAS LLUVIAS |
| | AGUA FRIA SERVICIOS |
| | AGUA INCENDIO |
| | TUBERIA DE DRENAJE |
| | AGUA FRIA |
| | RECIRCULACION A.C. |

| FECHA | MODIFICACION |
|---|---|
| MARZO–07–2011 | VERSION PARA COMENTARIOS |

CONTIENE: CUARTO DE BOMBAS SUMINISTRO–INCENDIO

PROYECTO:

CESAR A. BOHORQUEZ GUTIERREZ
MATRICULA No. 25202–75595

ESCALA: 1:25

FECHA: MARZO 7 DE 2011

ARCHIVO MAGNETICO: H–14_GRANADA–CLUB3–BOMBAS–MAR–07–11

AMARILO
DISEÑOS ASOCIADOS

PROYECTO:
GRANADA CLUB RESIDENCIAL
ETAPA IV
DIAGONAL 77B
No 116B 42
INTERIOR 4
SL 4

CESAR BOHORQUEZ
ingeniero civil
cesarbohorquezg@gmail.com

PLANO: H-14

VERSION: 0