PORTERIA–PISO 1
DESAGUES
ESCALA --- 1:75

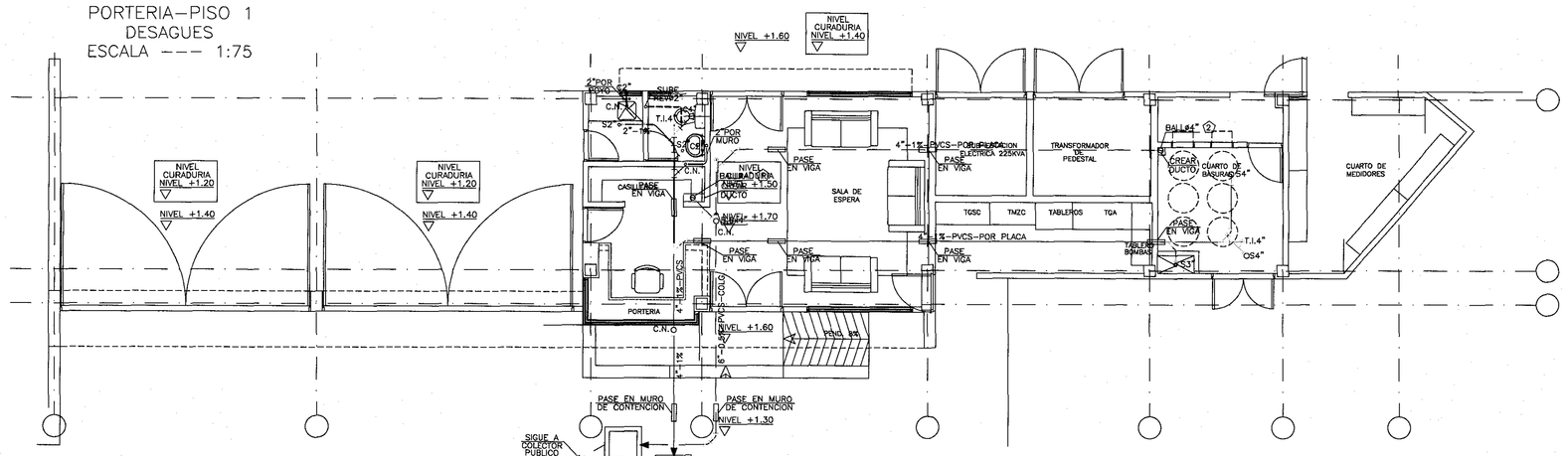

PORTERIA–CUBIERTA
DESAGUES
ESCALA --- 1:75

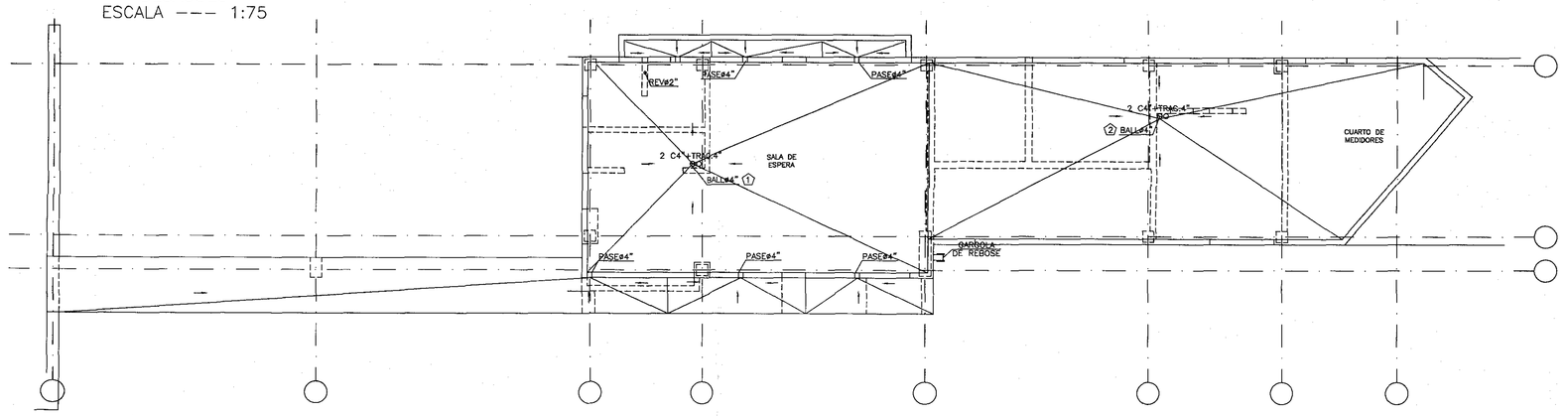

SALON COMUNAL–PISO 1
DESAGUES
ESCALA --- 1:75

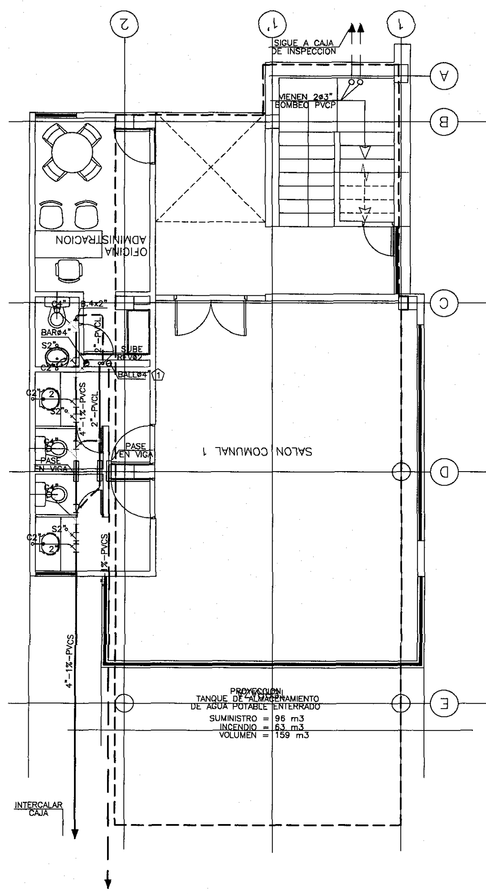

SALON COMUNAL–PISO 2
DESAGUES
ESCALA --- 1:75

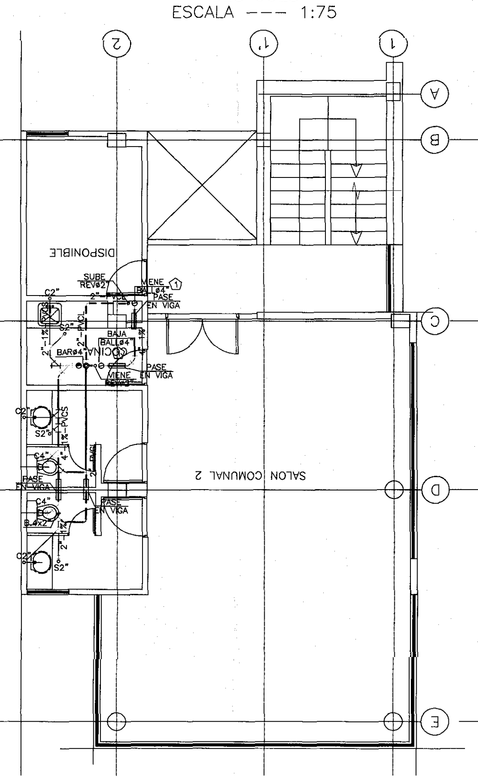

SALON COMUNAL–CUBIERTA
DESAGUES
ESCALA --- 1:75

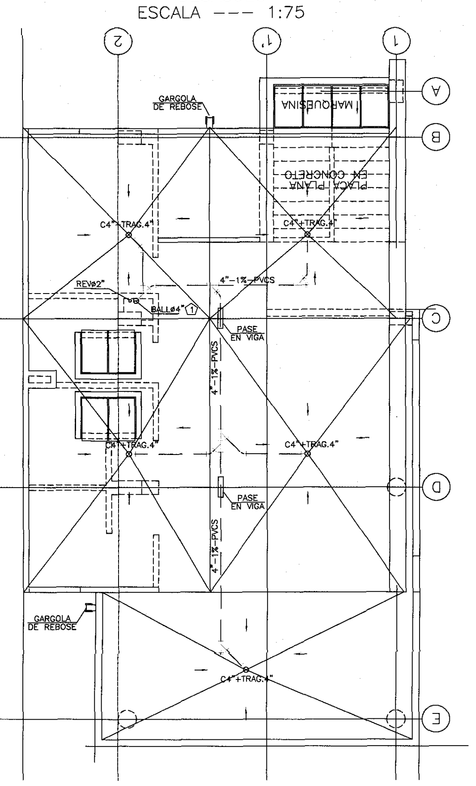

PORTERIA–PISO 1
SUMINISTRO
ESCALA --- 1:75

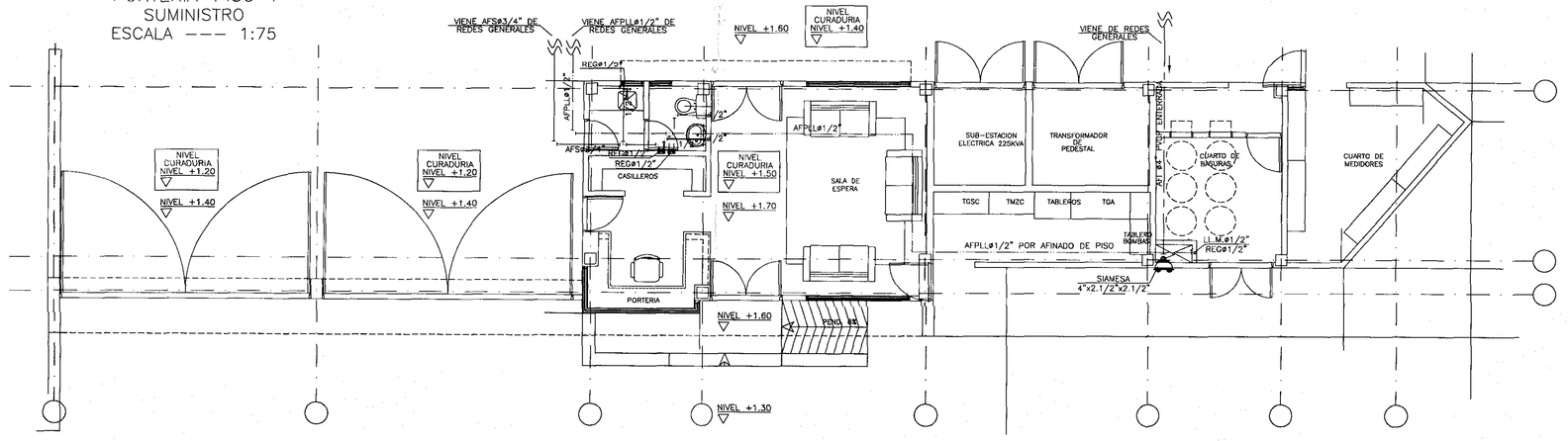

SALON COMUNAL–PISO 1
SUMINISTRO
ESCALA --- 1:75

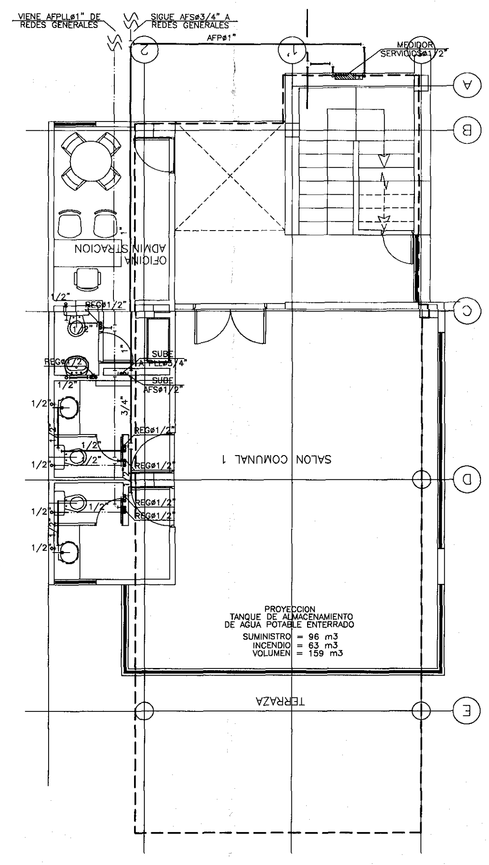

SALON COMUNAL–PISO 2
SUMINISTRO
ESCALA --- 1:75

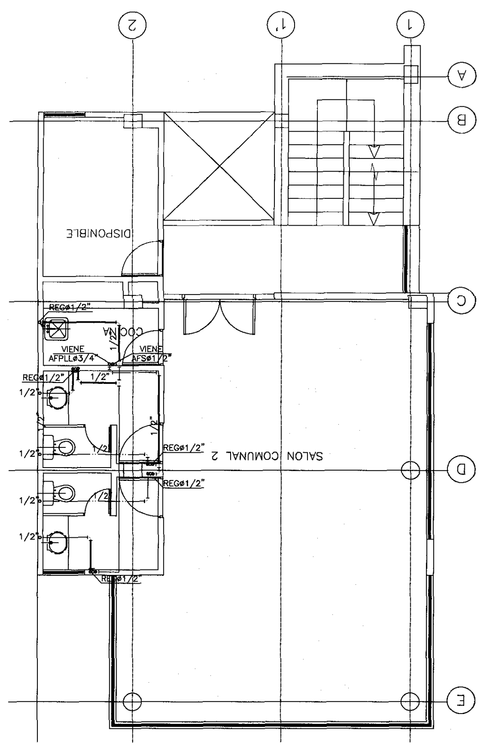

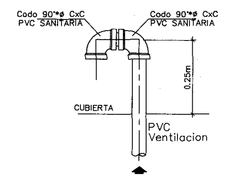

DETALLE BASTON DE VENTILACION
EN PLACA PLANA
ESCALA------SIN

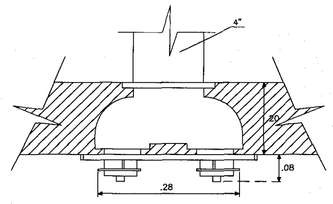

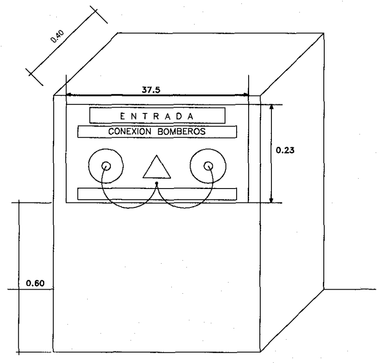

DETALLE DE SIAMESA
4"X2.1/2"X2.1/2"
ESCALA ------SIN

EL REPLANTEO Y UBICACION DE BOCAS HIDRAULICAS Y SALIDAS SANITARIAS, DEBE HACERSE Y VERIFICARSE CON LOS DETALLES ARQUITECTONICOS.

ANTES DE COLOCAR CUALQUIER PASE EN LA ESTRUCTURA, SEA ESTE HORIZONTAL O VERTICAL, DEBERA SER COORDINADO Y AUTORIZADO POR EL INGENIERO CALCULISTA.

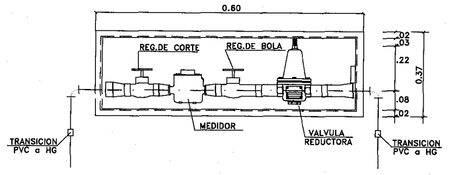

DETALLE CAJILLA PARA 1 MEDIDOR
CON VALVULA REDUCTORA DE PRESION
ESCALA------SIN

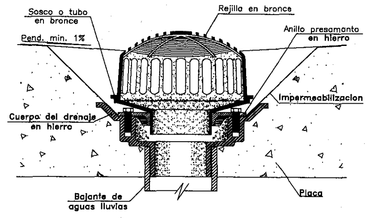

DETALLE INSTALACION TRAGANTE
DESAGUES DE CUBIERTAS
ESCALA ------ SIN

CONVENCIONES

- REGISTRO
- CHEQUE
- UNIVERSAL
- AF. — AGUA FRIA
- AC. — AGUA CALIENTE
- BAF.G. — BAJANTE DE AGUA FRIA GRAVEDAD
- BAF.P. — BAJANTE DE AGUA FRIA PRESION
- BAF.I. — BAJANTE AGUA FRIA INCENDIO
- BAR. (2) - BAJANTE DE AGUAS RESIDUALES No.1
- BALL. (1) - BAJANTE DE AGUAS LLUVIAS No.1
- VENT. (3) - VENTILACION No.1
- REV. — REVENTILACION
- CAF.P. — COLUMNA DE AGUA FRIA PRESION
- CAF.I. — COLUMNA AGUA FRIA INCENDIO
- CAF.S. — COLUMNA DE AGUA FRIA SERVICIOS
- AF.S. — AGUA FRIA SERVICIOS
- AR. — AGUAS RESIDUALES
- ALL. — AGUAS LLUVIAS
- PVC.S — TUBERIA PVC SANITARIA
- PVC.L — TUBERIA PVC LIVIANA
- PVC.P — TUBERIA PVC PRESION
- PVC.C — TUBERIA PVC CORRUGADA
- PVC.N — TUBERIA PVC NOVAFORT
- HF. — TUBERIA EN HIERRO FUNDIDO
- HG. — TUBERIA EN HIERRO GALVANIZADO
- C.I. — CAJA DE INSPECCION
- S4" — SIFON DE CUATRO PULGADAS
- C4" — CODO DE CUATRO PULGADAS
- LLM. — LLAVE MANGUERA
- MED. — MEDIDOR
- G.I. — GABINETE DE INCENDIO
- CN. — CAMBIO DE NIVEL
- CD. — CAMBIO DE DIRECCION
- T.I. — TAPON DE INSPECCION
- REG. — REGISTRO
- AGUA CALIENTE
- DIAMETRO
- AGUAS RESIDUALES
- AGUAS LLUVIAS
- AGUA FRIA SERVICIOS
- AGUA INCENDIO
- TUBERIA DE DRENAJE
- AGUA FRIA
- RECIRCULACION A.C.

MAR–04–11	VERSION PARA COMENTARIOS
FECHA	MODIFICACION

CONTIENE:
SALON COMUNAL
PORTERIA
DESAGUES–SUMINISTRO

PROYECTO:

CESAR A. BOHORQUEZ GUTIERREZ
MATRICULA No. 25202–75595

ESCALA: 1:75

FECHA: MARZO 4 DE 2011

ARCHIVO MAGNETICO: H–9_COMUNAL PORTERIA–MAR–04–11

AMARILO
creemos espacios

PROYECTO:
GRANADA CLUB RESIDENCIAL
ETAPA IV
DIAGONAL 77B
No 116B 42
INTERIOR 4
SL 4

CESAR BOHORQUEZ
ingeniero civil
cesarbohorquezg@gmail.com

PLANO: H-9

VERSION: 0